БУСЕЛ

МЕБЛЕВА ФУРНІТУРА

Poliplast

REI

THIRARD

МЕБЛЕВА ФУРНІТУРА

тримачі для полиць / фасадні ручки
замки / опорні системи / полиці
фурнітура для ванної

1. Тримачі для полиць REI, Poliplast..... с. 3
2. Меблеві ручки REI..... с. 13
3. Меблеві ручки Poliplast..... с. 22
4. Замки Thirard..... с. 34
5. Доводчики Thirard..... с. 41
6. Замки для велосипедів Thirard..... с. 42
7. Обмежувач ходу Thirard, REI, Poliplast..... с. 43
8. Меблеві ніжки Poliplast..... с. 45
9. Фурнітура Asinox..... с. 46
10. Скляні полиці Бусел..... с. 51
11. Фурнітура Dorma..... с. 57
12. Фурнітура Sambeat..... с. 58

Poliplast REI THIRARD

Sambeat DORMA AsinoX

www.busel.ua

ТРИМАЧІ ДЛЯ ПОЛИЦЬ

	Код	Опис товару	Виробник	Ціна (Eur)
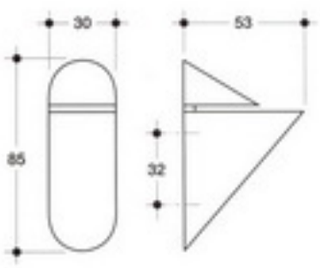	0906 COWh	Тримач ABS 2-22 мм, білий	Poliplast	1,60
	0906V9006	Тримач ABS 2-22 мм, мат.хром	Poliplast	1,60
	0906COVS	Тримач ABS 2-22 мм, сатин	Poliplast	1,60
	0906KUBICWg	Тримач ABS 2-22 мм, венге	Poliplast	2,03
	0906KUBICh	Тримач ABS 2-22 мм, вишня	Poliplast	2,03
	0906KUBICF	Тримач ABS 2-22 мм, бук, карбон	Poliplast	2,03
	0906CL	Тримач ABS 2-22 мм, полір.хром	Poliplast	2,32
	0906OL	Тримач ABS 2-22 мм, полір.золото	Poliplast	2,32
	0906VEBr	Тримач ABS 2-22 мм, бронза	Poliplast	2,61
	46-Mcc/Mnc	Тримач 4-26 мм, мат.хром/ мат.нікель	REI	2,24
	46-Pc	Тримач 4-26 мм, полір.хром	REI	2,66
	46-Pg	Тримач 4-26 мм, полір.жовт.	REI	3,81

	Код	Опис товару	Виробник	Ціна (Eur)
	48-Blue/Or/Red/Pis	Тримач 4-24 мм, блакитн./ помаранч./ червон./ фісташковий	REI	2,58
	48-Pc	Тримач 4-24 мм, полір.хром	REI	3,33
	48-Pg	Тримач 4-24 мм, полір.жовт.	REI	3,87
	48-Mcc/Mnc/	Тримач 4-24 мм, мат. хром/мат. нікель	REI	2,58
	48-Bn	Тримач 4-24 мм "bisu", мат. нікель	REI	3,65
	49.150-Mcc	Метал. тримач 12x150 мм, мат. хром	REI	4,93
	49.150-Pc	Метал. тримач 12x150 мм, полір. хром	REI	5,45
	49.200-Mcc	Метал. тримач 12x200 мм, мат. хром	REI	5,28
	49.200-Pc	Метал. тримач 12x200 мм, полір. хром	REI	5,94
	50-Apple	Тримач 4-26 мм, зелене яблуко	REI	3,18
	50-Mcc/ Mnc	Тримач 4-26 мм, мат. хром/мат. нікель	REI	2,64
	50-Pc	Тримач 4-26 мм, полір. хром	REI	4,58

	Код	Опис товару	Виробник	Ціна (Eur)
	50-Bn	Тримач 4-26 мм “bisu”, мат. нікель	REI	4,44
	50-Pg	Тримач 4-26 мм, полір. жовт.	REI	4,86
	66A.-Mcc	Тримач 6-10-12-16-18-19 мм, мат.хром	REI	4,58
	66A.-Pc	Тримач 6-10-12-16-18-19 мм, полір. хром	REI	7,09
	66B.-Mcc	Тримач 6-10-12-16-18-19 мм, мат. хром	REI	5,20
	66B.-Pc	Тримач 6-10-12-16-18-19 мм, полір. хром	REI	7,09
	66C.-Mcc	Тримач 6-10-12-16-18-19 мм, мат.хром	REI	5,20
	66C.-Pc	Тримач 6-10-12-16-18-19 мм, полір. хром	REI	7,09
	67-Mcc/Mnc	Тримач 4-26 мм, мат.хром/мат. нікель	REI	2,92
	67-Pc	Тримач 4-26 мм, полір. хром	REI	4,41
	68-Mcc/Mnc	Тримач 4-40 мм, мат.хром/мат. нікель	REI	5,07
	68-Pc	Тримач 4-40 мм, полір. хром	REI	8,44

	Код	Опис товару	Виробник	Ціна (Eur)
	80-Wh	Тримач 5-6 мм, білий	REI	1,31
	80-Mcc	Тримач 5-6 мм, мат.хром	REI	1,33
	80-Pc	Тримач 5-6 мм, полір. хром	REI	2,10
	80-Pg	Тримач 5-6 мм, полір.жовт.	REI	2,37
	600 Pc/Mc	Метал.зєднувач для скла 6-8-10 мм пол. хром/мат.хром	REI	6,68
	439 Tr/ Wh/ Mcc/ Blue/ Gr/ V/ Or	Тримач з ABS 4-22 мм, прозор, мат.хром, блакитн, зелен, бузков, помаранч.	REI	1,67
	86-Wh	Тримач 5-6мм, білий	REI	0,89
	86-Mcc	Тримач 5-6 мм, мат.хром	REI	1,02
	86-Pc	Тримач 5-6 мм, полір. хром	REI	1,24
	86-Pg	Тримач 5-6 мм, полір. жовт	REI	1,32
	87-Wh	Тримач 8-10 мм, білий	REI	0,84
	87-Mcc	Тримач 8-10 мм, мат.хром	REI	1,05

	Код	Опис товару	Виробник	Ціна (Eur)
	87-Pc	Тримач 8-10 мм, полір. хром	REI	1,24
	87-Pg	Тримач 8-10 мм, полір. жовт.	REI	1,35
	88-Wh	Тримач 5-6 мм, білий	REI	1,63
	88-Mcc	Тримач 5-6 мм, мат.хром	REI	1,53
	88-Pc	Тримач 5-6 мм, полір.хром	REI	2,76
	88-Pg	Тримач 5-6 мм, полір.жовт	REI	2,77
	89-Wh	Тримач 8-10 мм, білий	REI	1,53
	89-Mcc	Тримач 8-10 мм, мат.хром	REI	1,53
	89-PC	Тримач 8-10 мм, полір. хром	REI	2,74
	89-Pg	Тримач 8-10 мм, полір. жовт.	REI	2,71
	90-Ni / Pb	Тримач з гумовою чашкою Ø11 мм, нікель/жовт.	REI	0,37
	91-Nl/Pb	Тримач з гумовою чашкою Ø11 мм, нікель/жовт. з притискачем	REI	0,55

	Код	Опис товару	Виробник	Ціна (Eur)
	95-Pc/Mcc	Тримач 5-6 мм полір, хром/мат.хром	REI	1,13
	95-Pb	Тримач 5-6 мм полір.жовт	REI	1,21
	95-Wh	Тримач 5-6 мм, білий	REI	1,05
	98-Wh	Тримач 5-6 мм, білий	REI	1,04
	98-Mcc	Тримач 5-6 мм, мат.хром	REI	1,09
	98-Pc	Тримач 5-6 мм, полір.хром	REI	1,60
	98-Pg	Тримач 5-6 мм, полір.жовт	REI	1,75
	449-Mcc	Тримач метал 4-34 мм, мат.хром	REI	7,35
	449-Pc	Тримач 4-34 мм, полір. хром	REI	8,06
	112-Pc /Pg	Декор. кришка Ø12 мм, полір.хром/жовт	REI	0,64
	122-Pc /Pg	Декор. кришка Ø12 мм з фаскою., хром/жовт	REI	0,90
	128-Pc/Pg	Декор. кришка Ø18 мм, хром, жовт	REI	1,08

	Код	Опис товару	Виробник	Ціна (Eur)
	118-Pc/Pg	Декор. кришка Ø18 мм, хром, жовт	REI	0,96
	130-Pc	Декор. тримач дзеркала 2-5, полір.хром	REI	0,97
	130-Pg	Декор. тримач дзеркала 2-5, полір.золото	REI	1,02
	131-Pg/Pc	Декор. тримач дзеркала 5-9 полір. золото/ полір.хром	REI	1,10
	86.K-Mcc	Тримач 5-6 мм з шайбою, гвинтом та пробкою, мат.хром	REI	1,52
	86.K-Pc	Тримач 5-6 мм з шайбою, гвинтом та пробкою, полір.хром	REI	2,13
	87.K-Mcc	Тримач 8-10 мм з шайбою, гвинтом та пробкою, мат.хром	REI	1,81
	87.K-Pc	Тримач 8-10 мм з шайбою, гвинтом та пробкою, полір.хром	REI	2,15
	86.M4B-Mcc	Тримач 5-6 мм з шайбою та мідним гвинтом M4, мат.хром	REI	2,07
	86.M4B-Pc	Тримач 5-6 мм з шайбою та мідним гвинтом M4, полір.хром	REI	2,54
	87.M4B-Mcc	Тримач 8-10 мм з шайбою та мідним гвинтом M4, мат.хром	REI	2,07
	87.M4B-Pc	Тримач 8-10 мм з шайбою та мідним гвинтом M4, полір.хром	REI	2,48

	Код	Опис товару	Виробник	Ціна (Eur)
	86.M4T-Mcc	Тримач 5-6 мм з шайбою, гвинтом М4, мат.хром	REI	1,88
	86.M4T-Pc	Тримач 5-6 мм з шайбою, гвинтом М4, полір.хром	REI	2,48
	87.M4T-Mcc	Тримач 8-10 мм з шайбою, гвинтом М4, мат.хром	REI	1,81
	87.M4T-Pc	Тримач 8-10 мм з шайбою, гвинтом М4, полір.хром	REI	2,50
	86.M4D-Mcc	Тримач 5-6 мм з шайбою та з'єдн.гвинтом М4, мат.хром	REI	2,02
	86.M4D-Pc	Тримач 5-6 мм з шайбою та з'єдн.гвинтом М4, полір.хром	REI	2,45
	87.M4D-Mcc	Тримач 8-10 мм з шайбою та з'єдн.гвинтом М4, мат.хром	REI	2,07
	87.M4D-Pc	Тримач 8-10 мм з шайбою та з'єдн.гвинтом М4, полір.хром	REI	2,50
	117-Pc	Тримач з мідною кришкою, Ø21 мм з аксесуарами полір.хром	REI	1,60
	117-Mcc	Тримач з мідною кришкою, Ø21 мм з аксесуарами мат.хром	REI	1,60
	440.A-Mcc	Тримач 4-16 мм, мат. хром	REI	3,55
	440.A-Pc	Тримач 4-16 мм, полір. хром	REI	5,82

	Код	Опис товару	Виробник	Ціна (Eur)
	440.B-Mcc	Тримач 4-16 мм, мат. хром	REI	3,30
	440.B-Pc	Тримач 4-16 мм, полір. хром	REI	5,03
	442-Mcc	Тримач метал 4-16 мм, мат. хром	REI	4,22
	442-Pc	Тримач метал 4-16 мм, полір. хром	REI	4,76
	444-Mcc	Тримач 4-20 мм, мат. хром	REI	3,92
	444-Pc	Тримач 4-20 мм, полір. хром	REI	6,36
	445-Mcc	Тримач 4-40 мм, мат. хром	REI	5,42
	445-Pc	Тримач 4-40 мм, полір. хром	REI	8,87
	446-Mcc	Тримач 4-20 мм, мат. хром	REI	5,18
	446-Pc	Тримач 4-20 мм, полір. хром	REI	8,41
	448-Mcc	Тримач метал 4-24 мм, мат. хром	REI	4,22
	448-Pc	Тримач метал 4-24 мм, пол. хром	REI	4,68

	Код	Опис товару	Виробник	Ціна (Eur)
	452-Mcc	Тримач 4-26 мм мат, хром	REI	4,56
	452-Pc	Тримач 4-26 мм, полір.хром	REI	7,35
	454-Mcc	Тримач метал 4-16 мм, мат. хром	REI	5,37
	455-Mcc	Тримач 4-34 мм, мат. хром	REI	8,41
	1477.150	Декоративний тримач чорна ковка 150x100	REI	2,79
	1477.200	Декоративний тримач чорна ковка 200x150	REI	4,18
	1477.250	Декоративний тримач чорна ковка 250x200	REI	7,62
	1477.300	Декоративний тримач чорна ковка 300x250	REI	9,34
	1479.250	Декоративний тримач чорна ковка 250x200	REI	5,06
	1479.300	Декоративний тримач чорна ковка 300x250	REI	9,84

МЕБЛЕВІ РУЧКИ

	Код	Опис товару	Виробник	Ціна (Eur)
	154.Cris Pg/Pc	Кристал.-метал.ручка Ø10/96 мм, золото/ полір.хром/прозора	REI	2,90
	169.128*	Метал. ручка 128мм, черв. тефлон	REI	0,98
	229-AB	Ручка ант. латунь, 82x38 мм	REI	1,81
	425*	Метал.ручка Ø29 мм, чорна	REI	1,29
	543 Bn	Метал.ручка 128 мм, мат. нікель	REI	2,85
	545	Метал. ручка 160 мм, мат.хром	REI	2,53
	558	Метал. ручка 128 мм, алюміній	REI	2,53
	582.160	Метал.ручка 160 мм, мат. хром	REI	3,49
	582.192	Метал.ручка 192 мм, мат. хром	REI	3,62
	585	Метал. ручка 25x192 мм, мат. хром	REI	4,79
	587	Метал. ручка 128 мм, мат.хром	REI	3,23
	588.128	Метал,ручка 128 мм, алюміній	REI	1,98

	Код	Опис товару	Виробник	Ціна (Eur)
	593-Pc	Метал,ручка 32 мм, полір.хром	REI	1,16
	707.30	Латун.ручка Ø30 мм, полір.золото	REI	3,33
	724.25-BB/Pg	Мідна ручка Ø25 мм, бронз./полір.золото	REI	2,74
	724.32	Мідна ручка Ø32 мм, бронз.	REI	3,46
	728	Метал, ручка Ø23x17 мм, мат. хром	REI	0,96
	729	Метал, ручка Ø21,5x14 мм, мат. хром	REI	0,78
	745	Метал. ручка Ø11x34 мм, мат. хром	REI	1,74
	747	Метал, ручка 32x28 мм, мат. хром	REI	1,72
	756	Ручка Ø33мм, мат. хром	REI	2,47
	756*	Метал. ручка Ø33мм, червон.тефлон	REI	0,70
	762	Ручка 20x17 мм, мат. хром	REI	0,69
	764	Ручка Ø16x9 мм, мат. хром	REI	0,76

	Код	Опис товару	Виробник	Ціна (Eur)
	793	Метал.Т -ручка 10х40 мм, бронза	REI	3,29
	779.30	Латун.ручка Ø30 мм, полір. хром.	REI	1,69
	813	Метал. ABS ручка, Ø35 мм, ант. латунь	REI	1,51
	814	Металофарфорова ручка Ø30 мм, ант. латунь	REI	2,45
	818	Металофарфорова ручка Ø30 мм, ант. латунь	REI	2,15
	819	Металофарфорова ручка Ø41/28 мм, ант. латунь	REI	3,00
	827	Фарфорова ручка Ø31мм, з пластиною, ант. латунь/ біла	REI	1,69
	834	Метал. ABS ручка 96мм, ант. латунь	REI	2,75
	844	Фарф. ручка 31 мм, з пластиною, ант.лат./біла	REI	1,80
	993mk.160	Метал.ручка 160 мм, матована з ABS алюмін.	REI	3,26
	993 160	Метал. ручка 160 мм, алюміній	REI	3,84
	1087 s/b	Метал. ручка 110 мм ант. латунь	REI	1,93

	Код	Опис товару	Виробник	Ціна (Eur)
	1088 s/b	Метал. ручка 150 мм, ант. латунь	REI	2,59
	1089 s/b	Метал. ручка 183мм, ант. латунь	REI	3,86
	1090-AB	Метал. ручка 110/64 мм, ант. латунь	REI	2,41
	1091-AB	Метал. ручка 125/64 мм, ант. латунь	REI	2,59
	1093-AB	Метал. Ручка, "кільце" Ø30 мм, ант. латунь	REI	1,02
	1097-AB	Метал. ручка 42x28 мм, ант. латунь	REI	1,27
	2000	Метал. ручка кільце 64x43мм, ант. латунь	REI	2,29
	2002	Метал. ручка бантик 20x51 ант.латунь	REI	1,52
	2004	Метал. ручка мушля 92x64 мм, ант. латунь	REI	2,34
	2006	Метал. ручка 44x62 мм, ант. латунь	REI	2,43
	2008.38-AB	Метал.ручка "кільце" Ø38 мм, ант. латунь	REI	1,65
	2008.46	Метал. ручка Ø46 мм, ант. латунь	REI	2,07

	Код	Опис товару	Виробник	Ціна (Eur)
	3009-AB	Метал.ручка "Кільце" Ø35 мм, ант. латунь	REI	1,18
	3104	Метал.ручка "крапля" 60 мм, ант. латунь	REI	1,18
	3106	Метал. ручка "Кільце" 44 мм ант. латунь	REI	1,16
	3108	Метал. ручка 125мм з пластиною, ант. латунь	REI	2,04
	3109-AB	Метал. ручка Ø30 мм, ант. латунь	REI	1,24
	3110-AB	Метал. ручка Ø35 мм, ант. латунь	REI	1,54
	3115	Метал. ручка 64 мм, ант. мідь	REI	1,90
	3115AB	Метал. ручка 64 мм, ант. латунь	REI	1,90
	3116 AB	Метал. ручка еліпс 38x21 мм, ант. латунь	REI	1,76
	3204	Метал. ручка "Кільце" Ø42 мм, ант. латунь	REI	1,29
	3300	Метал. ручка "Кільце" Ø34 мм з пласт., ант. латунь	REI	1,87
	3301	Метал.ручка "Ключ" 34x85 мм з пласт., ант. латунь	REI	1,76

	Код	Опис товару	Виробник	Ціна (Eur)
	3302-AB	Метал. ручка Ø30 мм з пластиною, ант. латунь	REI	1,96
	3307-AB	Метал. ручка Ø25 мм з пластиною, ант. латунь	REI	1,71
	3308	Метал. ручка Ø25 мм з пластиною, ант. латунь	REI	1,32
	3309	Метал. ручка 30 мм з пластиною, ант. латунь	REI	1,32
	3402-AB	Метал. ручка Ø30 мм з пластиною, ант. латунь	REI	2,84
	3411-AB/BF	Метал. ручка 128 мм ант.латунь, чорна ковка	REI	1,98
	3412	Метал. ручка 64 мм, ант. бронза	REI	1,32
	3542-BF	Ручка чорна ковка	REI	2,26
	3543-BF	Ручка чорна ковка	REI	2,30
	2286.160	Алюмін. ручка Ø21x13/ 160 мм	REI	3,31
	2286.192	Алюмін. ручка Ø21x13/192 мм	REI	3,65
	2289.192	Алюмін. ручка Ø14/192мм	REI	2,55

	Код	Опис товару	Виробник	Ціна (Eur)
	2288.160	Алюмін. ручка 160 мм	REI	2,94
	2288.192	Алюмін. ручка 192 мм	REI	4,41
	2288.320	Алюмін. ручка 320 мм	REI	5,75
	2288.448	Алюмін. ручка 448 мм	REI	7,54
	2265.160	Алюмін. ручка 21x160 мм	REI	3,20
	2275.320	Алюмін. ручка 22x7/320мм	REI	3,93
	2275.448	Алюмін. ручка 22x16/448 мм	REI	5,13
	2285.160	Алюмін. ручка Ø22x11/160 мм	REI	3,16
	2285.192	Алюмін. ручка Ø22x11/192 мм	REI	3,23
	835 RO	Метал.- дубова ручка 127/96 мм	REI	3,35
	2005.064	Метал. ручка "Мушля" 92мм/64 мм, ант. латунь	REI	1,90
	1101	Метал. ручка 64 мм з пластиною, ант. латунь	REI	2,42

	Код	Опис товару	Виробник	Ціна (Eur)
	770.20	Мідна ручка Ø20мм, бронза	REI	1,29
	584	Метал. ручка 96 мм, алюмін	REI	1,83
	824.35	Фарфорова ручка Ø35 мм з метал. вставкою, ант.лат./біла	REI	1,37
	835	Металофарфорова ручка 127мм/96 мм, ант.лат.	REI	6,06
	836	Металофарфорова ручка 64 мм, ант. лат./коричн.	REI	6,06
	837	Фарфорова ручка Ø35мм з пластиною, ант. лат./біла	REI	1,72
	838	Фарфор.старий ручка Ø35мм з пластиною, ант.лат.	REI	2,25
	839	Фарфорова ручка Ø31мм з пластиною, ант.лат./біла	REI	1,36
	878	Фарфорова ручка 48 мм, біла з блакитним малюнком	REI	2,24
	888	Фарфорова ручка 85 мм, біла з блакитним малюнком	REI	3,38
	991.192	Метал. ручка алюмін, 192 мм	REI	3,30
	3303	Метал.ручка "Кільце" Ø34 мм з пластиною, ант. латунь	REI	0,90

	Код	Опис товару	Виробник	Ціна (Eur)
	1109-AB	Метал. ручка 20х96 мм, ант. латунь	REI	3,01
	1119-AB	Метал. ручка 20х20 мм, ант. латунь	REI	1,67
	3511-AB	Метал. ручка, ант. латунь	REI	1,72
	180M	Метал. ручка Ø10мм/96 мм, ант. латунь	REI	1,82
	308-Wh	Ручка біла, Ø29 мм	REI	1,06
	1108-AB	Метал. ручка, ант. латунь, 96 мм	REI	2,28
	616-Sa	Метал. ручка сатин, 96 мм	REI	2,42
	1120-Sa	Метал. ручка сатин, 37 мм	REI	1,22
	1107-Sa	Метал. ручка сатин, 96 мм	REI	3,71
	1117-Sa	Метал. ручка сатин, 34 мм	REI	2,23
	1112-AB	Метал. ручка сатин, 32 мм	REI	2,47

МЕБЛЕВІ РУЧКИ

	Код	Опис товару	Виробник	Ціна (Eur)
	0078ACL	AT. 78A/24 Ручка полір.хром	Poliplast	0,75
	0078AV9006	AT. 78A/24 Ручка мат. хром	Poliplast	0,75
	0078AOL	AT. 78A/24 Ручка золото	Poliplast	1,10
	0078BCL	AT. 78B/30,5 Ручка до скла полір.хром	Poliplast	0,75
	0078BV9006	AT. 78B/30,5 Ручка мат. хром	Poliplast	0,75
	0078BOL	AT. 78B/30,5 Ручка до скла золото	Poliplast	1,15
	0078CCL	AT. 78C/35 Ручка полір.хром	Poliplast	1,18
	0078CV9006	AT. 78C/35 Ручка мат. хром	Poliplast	0,95
	0078COL	AT. 78C/35 Ручка золото	Poliplast	1,39
	0053CL	AT. 53/35x18 Ручка полір.хром	Poliplast	0,88
	0053V9006	AT. 53 Ручка мат. хром	Poliplast	0,74
	0053OL	AT. 53/35x18 Ручка золото	Poliplast	1,57

	Код	Опис товару	Виробник	Ціна (Eur)
	0069CL	AT. 69 Ручка полір. хром	Poliplast	1,60
	0069V9006	AT. 69 Ручка мат. хром	Poliplast	1,13
	0057CL	AT. 57 Ручка пол. хром	Poliplast	2,90
	0057V9006	AT. 57 Ручка мат. хром	Poliplast	2,38
	0054CL	AT. 54 Ручка полір.хром	Poliplast	1,60
	0054V9006	AT. 54 Ручка мат. хром	Poliplast	1,15
	0036BVEVSI	AT.36B Ручка 128 сатин блакитн.	Poliplast	1,91
	0036BVEVSI	AT.36B Ручка 128 сатин	Poliplast	1,91
	0096TRASVO	AT.96 Ручка прозора з мат.хром	Poliplast	3,45
	0096VEVSVO	AT.96 Ручка сатин, з мат.хром	Poliplast	3,19
	0096MMORVO	AT.96M Ручка, м'яка рожев., з мат.хром	Poliplast	2,61
	0096MMORVO	AT.96M Ручка м'яка білий, з мат.хром	Poliplast	2,61

	Код	Опис товару	Виробник	Ціна (Eur)
	0096MMORVO	AT.96M Ручка м'яка жовта, з мат.хром	Poliplast	2,61
	0096MMORVO	AT.96M Ручка м'яка блакитна, з мат.хром	Poliplast	2,61
	0031VO6VES	AT.31 Ручка 192, до скла, з мат.хром	Poliplast	3,02
	0304V9006	AT.304 Ручка 128 мм, з мат.хром	Poliplast	2,09
	0304CL	AT.304 Ручка 128 мм , полір.хром	Poliplast	2,44
	0304KUBI	AT. 304 Ручка 128 мм карбон	Poliplast	2,73
	0053OL	AT. 53/35x18 Ручка золото	Poliplast	1,57
	0405CLVE	AT.405 Ручка меб. з пол. хром. венге	Poliplast	3,34
	0405V06VE	AT.405 Ручка меб. мат. хром. венге	Poliplast	2,18
	0405CLKU	AT.405 Ручка меб. пол. хром. вишня	Poliplast	3,34
	0405V06KU	AT.405 Ручка меб. мат. хром. вишня	Poliplast	2,18
	0062V06VE	AT.62 Ручка меб. чорна, біла	Poliplast	2,29

	Код	Опис товару	Виробник	Ціна (Eur)
	0077 V9006	AT.77 Ручка меб. мат. хром	Poliplast	1,46
	0036 DCL	AT.36D Ручка 128 мм пол. хром	Poliplast	5,80
	0036 DV9006	AT.36D Ручка 128 мм мат. хром	Poliplast	4,21
	0036 ECL	AT.36E Ручка 160 мм пол. хром	Poliplast	6,67
	0036 EV9006	AT.36E Ручка 160 мм мат. хром	Poliplast	4,79
	0094 TRASCL	AT.94 Ручка 128 мм пол. хром	Poliplast	3,28
	0094 TRASVO	AT.94 Ручка 128 мм мат. хром	Poliplast	3,45
	0073 VE Blue	AT.73 Ручка хмарка блакитна	Poliplast	2,32
	0073 KUBI	AT.73 Ручка хмарка	Poliplast	3,19
	0073VE Pink	AT.73 Ручка хмарка рожева	Poliplast	2,32
	0073VE Violet	AT.73 Ручка хмарка лілова	Poliplast	2,32
	0427 GVTG Yellow	AT.427G Ручка киця жовта, зелена, помаранч, червона	Poliplast	1,07

	Код	Опис товару	Виробник	Ціна (Eur)
	0426 TV06VT Yellow	AT.426T Ручка трикутник жовта, зелена, блакитна, сатин	Poliplast	1,45
	1666VE Red	Декор червоний, блакитний	Poliplast	1,31
	1665VE Red	Декор червоний, блакитний	Poliplast	1,31
	1667VE Blue	Декор блакитний	Poliplast	1,83
	0405V06VE Bl	AT.405 Ручка мат.хром чорна, біла	Poliplast	2,03
	0405CLVE Bl	AT.405 Ручка пол. хром чорна	Poliplast	3,06
	1879PV9006	AT.1879 Ручка мат. хром	Poliplast	0,80
	1879PVE	AT.1879 Ручка мат. помаранчева	Poliplast	0,75
	0022V9006	AT.22 Ручка мат.хром	Poliplast	0,70
	0426XV06VT	AT.426X Ручка хрестик сатин, помаранч, жовта	Poliplast	1,45
	022QV9006	AT.22 Ручка мат.хром квадратна	Poliplast	0,70
	0422V9006	AT.422 Ручка мат.хром	Poliplast	0,75

	Код	Опис товару	Виробник	Ціна (Eur)
	0024VTSV06	AT.24 Ручка червона, зелена, сатин	Poliplast	1,74
	0024QVTSV0	AT.24 Ручка квадратна лілова, блакитна, сатин	Poliplast	1,72
	0024QMORVO	AT.24 Ручка квадратна м'яка біла, жовта	Poliplast	1,44
	0414QTRASV	AT. 414Q Ручка прозора, мат.хром	Poliplast	2,32
	0414QTRASC	AT. 414Q Ручка прозора, пол.хром	Poliplast	2,06
	0414TRASV6	AT. 414 Ручка прозора, мат.хром	Poliplast	1,89
	0414TRASCL	AT. 414 Ручка прозора, пол.хром	Poliplast	2,38
	0902VEVS Blue	AT. 902 Ручка-гачок блакитна	Poliplast	3,63
	0902VEVS Opal	AT. 902 Ручка-гачок сатин	Poliplast	2,12
	0048CL	AT. 48 Ручка пол. хром	Poliplast	2,03
	0048V9006	AT. 48 Ручка мат. хром	Poliplast	1,41
	0084CL	AT. 84 Ручка пол. хром	Poliplast	1,04

	Код	Опис товару	Виробник	Ціна (Eur)
	0084V9006	AT. 84 Ручка мат. хром	Poliplast	0,87
	0049CL	AT. 49 Ручка пол. хром	Poliplast	1,68
	0049V9006	AT. 49 Ручка мат. хром	Poliplast	1,22
	0076BCL	AT. 76 Ручка пол. хром 128 мм	Poliplast	1,97
	0076CCL	AT. 76 Ручка пол. хром 160 мм	Poliplast	2,64
	0076ECL	AT. 76 Ручка пол. хром 288 мм	Poliplast	5,19
	0076BV9006	AT. 76 Ручка мат.хром 128 мм	Poliplast	1,51
	0076CV9006	AT. 76 Ручка мат.хром 160 мм	Poliplast	2,03
	0076EV9006	AT. 76 Ручка мат.хром 288 мм	Poliplast	3,07
	0032V06VES	AT. 32 Ручка сатин 288 мм	Poliplast	3,19
	0033V06VTS	AT. 33 Ручка сатин 160 мм	Poliplast	2,67
	0025CV9006	AT. 25C Ручка мат.хром	Poliplast	0,61

	Код	Опис товару	Виробник	Ціна (Eur)
	0083V9006	AT. 83 Ручка мат.хром 64 мм	Poliplast	1,21
	0082V9006	AT. 82 Ручка мат.хром 128 мм	Poliplast	2,02
	0081V9006	AT. 81 Ручка мат.хром 288 мм	Poliplast	2,12
	0072V9006	AT. 72 Ручка мат.хром 96 мм	Poliplast	1,95
	0045BCL	AT. 45B Ручка пол. хром 128 мм	Poliplast	1,51
	0045BV9006	AT. 45B Ручка мат. хром 128 мм	Poliplast	1,33
	0036V9006	AT.36 Ручка мат. хром 128 мм	Poliplast	1,39
	0036CL	AT.36 Ручка мат. хром 128 мм	Poliplast	1,74
	0036BV06IO	AT.36B Ручка мат. хром 128 мм	Poliplast	2,12
	0036BCLIO	AT.36B Ручка пол.хром 128 мм	Poliplast	2,47
	0062BV06VE	AT.62B ручка мат. хром біла, чорна	Poliplast	2,70
	0062BCLVE	AT.62B ручка пол. хром біла	Poliplast	2,70

	Код	Опис товару	Виробник	Ціна (Eur)
	0399VEV06	AT.399 Ручка біла	Poliplast	3,29
	0399COVSVO	AT.399 Ручка сатин	Poliplast	2,90
	0406DCL	AT.406D Ручка пол. хром 65x65 мм	Poliplast	3,10
	0406QCL	AT.406Q Ручка пол. хром 65x65 мм	Poliplast	3,10
	0406DV9006	AT.406D Ручка мат. хром 65x65 мм	Poliplast	2,09
	0406QV9006	AT.406Q Ручка мат. хром 65x65 мм	Poliplast	2,09
	0415CL	AT.415 ручка пол. хром	Poliplast	2,16
	0415VE	AT.415 ручка лілова, блакитна	Poliplast	1,36
	0015MV6MOR	AT.15M ручка м'яка помаранч, жовта, блакитна,зелена	Poliplast	1,80
	0303DVE	AT.303D ручка мат. хром 160 мм	Poliplast	2,24
	0303QV9006	AT.303Q ручка мат. хром 160 мм	Poliplast	2,24
	0303DCL	AT.303D ручка пол. хром 160 мм	Poliplast	2,99

	Код	Опис товару	Виробник	Ціна (Eur)
	0303QCL	AT.303Q ручка пол. хром 160 мм	Poliplast	3,05
	0306VE Wh	Меблева ручка 160 мм, біла	Poliplast	5,89
	0306VE BL	Меблева ручка 160 мм, чорна	Poliplast	5,89
	0306VE Red	Меблева ручка 160 мм, червона	Poliplast	5,89
	096KUBI	Меблева ручка 160 мм, карбон полір.хром	Poliplast	3,10
	096KUV06	Меблева ручка 160 мм, карбон мат.хром	Poliplast	4,26
	0427FVE	AT.427F ручка «метелик» рожевий, ліловий	Poliplast	1,23
	0414QKUV06	Меблева ручка карбон мат. хром	Poliplast	1,48
	0414QKUCL	Меблева ручка карбон пол. хром	Poliplast	1,94
	0032CLKU	Меблева ручка 288 мм карбон пол. хром	Poliplast	3,94
	0032V06KU	Меблева ручка 288 мм карбон мат. хром	Poliplast	3,57
	0031CLKU	Меблева ручка 160 мм карбон пол. хром	Poliplast	3,16

	Код	Опис товару	Виробник	Ціна (Eur)
	0031V06KU	Меблева ручка 160 мм карбон мат. хром	Poliplast	3,54
	0440TRASCL	Меблева ручка D65 мм прозора пол. хром	Poliplast	2,58
	0440TRASVO	Меблева ручка D65 мм, прозора мат. хром	Poliplast	2,25
	0303DVE Wh	Меблева ручка 160 мм, біла	Poliplast	2,99
	0303DVE BL	Меблева ручка 160 мм, чорна	Poliplast	2,99
	0310CL	Меблева ротонда Ø64 мм, пол.хром	Poliplast	3,13
	0311CL	Меблева мезатонда Ø64 мм, пол.хром	Poliplast	2,47
	0046BTRAC/Bl	Меблева ручка 128 мм, чорна з полір.хром	Poliplast	4,32
	0046BTRAC	Меблева ручка 128 мм, прозора з полір.хром	Poliplast	4,32
	0046BVTSCL	Меблева ручка 128 мм, сатин з полір.хром	Poliplast	4,32
	0037BTRASC	Меблева ручка 160 мм, прозора з пол. хром	Poliplast	4,55
	0037BTRASV	Меблева ручка 160 мм, прозора з мат.хром.	Poliplast	4,12

	Код	Опис товару	Виробник	Ціна (Eur)
	0037BVTSCL	Меблева ручка 160 мм, прозора з пол. хром.	Poliplast	4,64
	0037BVTSVO	Меблева ручка 160 мм, прозора з мат. хром.	Poliplast	4,21
	0427FANTVE RED	Меблева ручка «привид» рожевий	Poliplast	1,80
	0427FANTVE BLUE	Меблева ручка «привид» блакитний	Poliplast	1,80
	0341V9006	Меблева ручка 64 мм, мат. хром	Poliplast	1,13
	0314V9006	Меблева ручка 128 мм, мат.хром	Poliplast	2,58
	0314CL	Меблева ручка 128 мм, пол.хром	Poliplast	2,61

ЗАМКИ

	Код	Опис товару	Виробник	Ціна (Eur)
	108001	Замок Fantasy навісний кодований (сердце)	THIRARD	2,91
	108004	Замок Fantasy навісний кодований	THIRARD	3,22
	108008	Замок Fantasy навісний кодований (поросятко)	THIRARD	3,78
	108009	Замок Fantasy навісний кодовий (коник)	THIRARD	2,98
	108003	Замок Nomad навісний кодований	THIRARD	2,72
	108010	Замок Nomad навісний кодований	THIRARD	5,74
	193286	Замок карабін навісний кодований	THIRARD	7,13
	193287	Замок карабін навісний кодований	THIRARD	4,89
	393291	Кодований замок до ноутбуку	THIRARD	10,42
	193111	Замок засувка 25 мм	THIRARD	3,00
	193112	Замок засувка 30 мм	THIRARD	3,31
	193114	Замок засувка 40 мм	THIRARD	4,11

	Код	Опис товару	Виробник	Ціна (Eur)
	200632	Замок ригельний	THIRARD	6,11
	200658	Замок ригельний з 2-ма ключами	THIRARD	6,85
	200220	Замок ригельний з 2-ма ключами	THIRARD	7,46
	257401	Замок ригельний	THIRARD	7,66
	16268	Циліндр до замку 30x40 NI з 2-ма ключами	THIRARD	6,57
	16391	Циліндр до замку 30x60 NI з 2-ма ключами	THIRARD	8,37
	124130	Замок навісний ONYX 30 з 2-ма ключами	THIRARD	4,76
	124140	Замок навісний ONYX 40 з 2-ма ключами	THIRARD	5,72
	124230	Замок навісний ONYX COLOR 30 з 2-ма ключами	THIRARD	4,68
	124240	Замок навісний ONYX COLOR 40 з 2-ма ключами	THIRARD	5,70
	112030	Замок навісний кодований, 30	THIRARD	6,96
	98100	Замок навісний з 2-ма ключами, 40	THIRARD	5,55

	Код	Опис товару	Виробник	Ціна (Eur)
	80030	Замок навісний 30А з 2-ма ключами	THIRARD	3,52
	80040	Замок навісний 40А з 2-ма ключами	THIRARD	4,83
	80640	Замок навісний 40 А1/2Н з 2-ма ключами	THIRARD	5,81
	80050	Замок навісний 50А з 2-ма ключами	THIRARD	8,13
	80060	Замок навісний 60А з 2-ма ключами	THIRARD	12,38
	61040	Замок навісний 40А з 4-ма ключами	THIRARD	9,66
	61050	Замок навісний 50А з 4-ма ключами	THIRARD	18,84
	90802	Замок навісний кодований 40 мм	THIRARD	10,01
	88550	Замок навісний 50 з 2-ма ключами	THIRARD	10,01
	88650	Замок навісний 60 А з 2-ма ключами	THIRARD	12,01
	88750	Замок навісний 70 А з 2-ма ключами	THIRARD	17,92
	88794	Замок навісний 90 А з 2-ма ключами	THIRARD	24,36

	Код	Опис товару	Виробник	Ціна (Eur)
	100901	Замок навісний з 2-ма ключами	THIRARD	7,37
	96402	Замок навісний з 2-ма ключами	THIRARD	17,73
	109601	Комплект (2шт) замків навісних	THIRARD	9,14
	109602	Комплект (2шт) замків навісних	THIRARD	9,14
	109603	Комплект (2шт) замків навісних	THIRARD	9,14
	11830	Замок врізний з фіксатором A30 L46 E85	THIRARD	14,79
	11831	Замок врізний з фіксатором A30 L46	THIRARD	14,79
	902035	Замок-засувка 35 мм	THIRARD	1,48
	902045	Замок-засувка 45 мм	THIRARD	1,74
	970040	Замок навісний з 2-ма ключами	THIRARD	3,24
	970050	Замок навісний з 2-ма ключами, 50	THIRARD	5,13
	908002	Замок навісний з 2-ма ключами, 30	THIRARD	2,78

	Код	Опис товару	Виробник	Ціна (Eur)
	908004	Замок навісний 50 мм з 2-ма ключами	THIRARD	5,05
	193008	Замок навісний з 2-ма ключами	THIRARD	6,18
	193009	Замок навісний з 2-ма ключами, 40	THIRARD	6,94
	293016	Замок навісний з 2-ма ключами, 60	THIRARD	13,42
	193039	Замок навісний з 2-ма ключами	THIRARD	7,37
	193043	Замок навісний кодований 50 мм	THIRARD	5,98
	193305	Замок навісний ONYX COLOR40, з 2-ма ключами	THIRARD	5,70
	193293	Замок навісний кодований BAGGY	THIRARD	8,29
	193295	Замок навісний кодований CLUB	THIRARD	5,09
	193038	Замок навісний з 2-ма ключами, 40	THIRARD	4,26
	392067	Замок на тросі 5x0,5 м з 2-ма ключами	THIRARD	3,07
	392068	Замок на тросі 0,5 м, кодований	THIRARD	3,28

	Код	Опис товару	Виробник	Ціна (Eur)
	259404	Замок ригельний з циліндром у блістері	THIRARD	9,16
	829401	Пара замків 23х45 у блістері	THIRARD	16,51
	550231	Три замки 23х40 у блістері	THIRARD	24,95
	900956	Замок "Жайворонок" з ціліндром 35 з 3-ма ключами	THIRARD	24,40
	999956	Замок VSP з ціліндром 35 з 3-ма ключами	THIRARD	24,73
	909035	Засувка WC	THIRARD	39,65
	900932	Авт.засувка 30мм бронза	THIRARD	6,26
	901933	Авт.засувка 30мм срібло	THIRARD	6,26
	900942	Авт.засувка 40мм бронза	THIRARD	8,09
	901943	Авт.засувка 40мм срібло	THIRARD	8,09
	900952	Авт.засувка 50мм бронза	THIRARD	13,92
	901953	Авт.засувка 50мм срібло	THIRARD	13,92

	Код	Опис товару	Виробник	Ціна (Eur)
	900954	Авт.засувка WC 50мм бронза	THIRARD	23,38
	901012	Замок "Штандарт" з циліндром 40 з 3-ма ключами	THIRARD	24,99
	901029	Замок "Штандарт" з циліндром 40 з 3-ма ключами	THIRARD	35,78
	913010	Замок "Корвет" з циліндром 45 з 3-ма ключами	THIRARD	32,65
	061411	Важільний замок вікна білий з 3-ма ключами	THIRARD	43,00
	061413	Важільний замок вікна срібло з 3-ма ключами	THIRARD	43,00
	201103	Меблеві замки дверей дитячі пластик	THIRARD	2,02
	101104	Меблеві замки ящиків дитячі пластик	THIRARD	1,44
	101105	Меблевий замок дитячий пластик	THIRARD	1,72
	101106	Шарнірний замок дитячий пластик	THIRARD	3,55

ДОТИСКАЧ

Код	Опис товару	Виробник	Ціна (Eur)
093075	Дотискач двері гідравлічний до 30 кг	THIRARD	22,32
920200	Дотискач двері автоматичний	THIRARD	42,98
998902	Дотискач двері	THIRARD	10,66
908903	Дотискач двері спіральний 275 мм	THIRARD	10,05
94075	Дотискач гідравлічний срібло	THIRARD	30,06
94070	Дотискач гідравлічний білий	THIRARD	30,06
96075	Дотискач гідравлічний реверсний срібло	THIRARD	27,43
96070	Дотискач гідравлічний реверсний білий	THIRARD	27,43
000981	Дотискач гідравлічний срібло	THIRARD	54,44
000982	Дотискач гідравлічний білий	THIRARD	54,44
000983	Дотискач гідравлічний срібло	THIRARD	65,73
000984	Дотискач гідравлічний білий	THIRARD	65,73
000987	Дотискач гідравлічний срібло	THIRARD	62,81
000988	Дотискач гідравлічний білий	THIRARD	62,81
095075	Дотискач гідравлічний срібло ECO	THIRARD	37,80

ЗАМКИ ДЛЯ ВЕЛОСИПЕДІВ

	Код	Опис товару	Виробник	Ціна (Eur)
	745145	Ланцюг 10х1,5 м	THIRARD	31,12
	703600	Замок на тросу протиугінний довж. 0,8 м	THIRARD	20,68
	703700	Замок на тросу протиугінний довж. 1,2 м	THIRARD	25,95
	515180	Трос до замку d15х1,8 м	THIRARD	14,55
	500223	Замок на ланцюгу протиугінний 18х0,85 м	THIRARD	13,42
	500601	Кабель екранований протиугонний 18х0,85 м	THIRARD	13,14
	510120	Трос до замку d10х1,2 м	THIRARD	6,16
	300336	Замок на тросу протиугінний 12х1,8 м	THIRARD	7,68
	391007	Замок на тросу протиугінний 0,65 м d10	THIRARD	7,61
	391008	Замок на тросі протиугінний 1,8 d10	THIRARD	10,29

ОБМЕЖУВАЧ ХОДУ

	Код	Опис товару	Виробник	Ціна (Eur)
	000804	Стопор двері мат.хром 150 мм	THIRARD	9,31
	009804	Стопор двері білий 150 мм	THIRARD	9,31
	002025	Стопор двері , клин	THIRARD	0,67
	091005	Стопор двері D30 мм мат.хром 50 мм	THIRARD	8,70
	091006	Стопор двері D44 мм	THIRARD	1,83
	091007	Стопор двері D29 мм довжина 40 мм	THIRARD	6,98
	000021	Обмежувач ходу D35 мм пластик	THIRARD	1,07
	000037	Обмежувач ходу балясина 90 мм пластик	THIRARD	1,11
	00024	Відбійник D30 мм довжина 22 мм 0	THIRARD	1,28
	000022	Відбійник D30 мм хром	THIRARD	1,28
	000023	Відбійник D30 мм довжина 37 мм	THIRARD	2,61
	000038	Відбійник довжина 80 мм полір. Хром	THIRARD	22,27

	Код	Опис товару	Виробник	Ціна (Eur)
	003047	Відбійник кільце D30 мм мат.хром	THIRARD	3,94
	003048	Відбійник кільце D30 мм шампань	THIRARD	3,94
	0905-26V06	Заглушка для кабелю мат.хром	Poliplast	2,00
	0905-26CM	Заглушка для кабелю пол.хром	Poliplast	3,02
	2350MR	Стопор двері	REI	1,69
	1351TR	Стопор двері	REI	3,55
	1354TR	Стопор двері	REI	3,55
	8TR	Стопор двері	REI	2,70
	1368.93ON	Стопор двері в блістері дубовий	REI	1,88
	1368.90BN	Стопор двері в блістері буковий	REI	1,88
	1368.13Mh	Стопор двері в блістері махагон	REI	1,88
	1378.90BN	Стопор двері з магнітом в блістері буковий	REI	3,39

МЕБЛЕВІ НІЖКИ

Код	Опис товару	Виробник	Ціна (Eur)
0709R-100CM	Меблева ніжка 709R 100мм пол.хром	Poliplast	2,37
0709R-100VO	Меблева ніжка 709R 100мм мат.хром	Poliplast	3,42
0716V9006	Меблева ніжка 716 120мм мат.хром	Poliplast	2,85
0776R-100CM	Меблева ніжка 776R 100мм полір.хром	Poliplast	4,28
0776R-100V	Меблева ніжка 776R 100мм мат.хром	Poliplast	4,46
0776R-140CM	Меблева ніжка 776R 140мм пол.хром	Poliplast	4,79
0776R-140V	Меблева ніжка 777R 140мм мат.хром	Poliplast	2,37
0776R-140CM	Меблева ніжка 777R 140мм пол.хром	Poliplast	3,42

709

776

777

ФУРНІТУРА ДЛЯ ДУШОВИХ КАБІН ТА СКЛЯНИХ КОНСТРУКЦІЙ

	Код	Опис товару	Виробник	Ціна (Eur)
	52631101	Штанга тримач 1000-1200 мм до скла 8-10 пол.хром	AsinoX	46,49
	52631102	Штанга тримач 1000-1200 мм до скла 8-10 нерж.	AsinoX	44,23
	52641001	Штанга тримач 315-450 мм під кутом 45 пол.хром	AsinoX	23,95
	52641002	Штанга тримач 315-450 мм під кутом 45 нерж.	AsinoX	23,95
	661160001	Ручка до скл.дверей25х28 мм пол.хром	AsinoX	8,02
	661160002	Ручка до скл.дверей 25х28 мм нерж.	AsinoX	8,02
	661209001	Ручка до скл.дверей 34х27 мм пол.хром	AsinoX	10,71
	661209002	Ручка до скл.дверей 34х27 мм нерж.	AsinoX	10,71
	52225551	Тримач стіна-скло 8-10 мм пол.хром	AsinoX	9,29
	52225552	Тримач стіна-скло 8-10 мм нерж.	AsinoX	9,29
	52789011	Петля 90гр. Стіна-скло 8-10 мм пол.хром	AsinoX	26,77
	52789012	Петля 90гр. Стіна-скло 8-10 мм нерж.	AsinoX	26,77

	Код	Опис товару	Виробник	Ціна (Eur)
	52789031	Петля 90гр. Стіна-скло 8-10 мм пол.хром	AsinoX	36,62
	52789032	Петля 90гр. Стіна-скло 8-10 мм нерж.	AsinoX	36,62
	68850272	Ручка врізна до скл. дверей нерж.	AsinoX	31,82
	68801102	Тримач до труби пол.хром	AsinoX	21,26
	52789021	Кутов.петля 90гр. скло-скло 8-10 мм пол.хром	AsinoX	52,73
	52789022	Кутов.петля 90гр. скло-скло 8-10 мм нерж.	AsinoX	52,73
	52581801	Петля 180гр. скло-скло 6-8 мм пол.хром	AsinoX	23,80
	52581802	Петля 180гр. скло-скло 6-8 мм мат.нерж.	AsinoX	23,80
	52781801	Петля 180гр. скло-скло 8-10 мм пол.хром	AsinoX	42,25
	52781802	Петля 180гр. скло-скло 8-10 мм нерж.	AsinoX	42,25
	52789041	Тримач 90гр. Стіна-скло 8-10 мм пол.хром	AsinoX	42,25
	52789042	Тримач 90гр. Стіна-скло 8-10 мм мат.нерж.	AsinoX	42,25

	Код	Опис товару	Виробник	Ціна (Eur)
	601323502	Ручка 32х350 мм до скляних дверей	AsinoX	75,33
	612252502	Ручка 25х250 мм до скляних дверей	AsinoX	70,94
	661500001	Ручка 50х65 мм пол.хром	AsinoX	12,10
	661500002	Ручка 50х65 мм мат.хром	AsinoX	12,10
	52222001	Тримач 90гр до скла 6-10мм пол.хром	AsinoX	21,70
	52222002	Тримач 90гр до скла 6-10мм мат.хром	AsinoX	21,70
	52224001	Тримач 180гр до скла 6-10 мм пол.хром	AsinoX	21,70
	52224002	Тримач 180гр до скла 6-10 мм мат.хром	AsinoX	21,70
	51328001	Замок для скла 5-8 мм пол.хром	AsinoX	2,89
	51408081	Замок для скла 5-8 мм пол.хром	AsinoX	3,96
	52589011	Петля для скла 6-8 мм пол.хром	AsinoX	17,33
	52589012	Петля для скла 6-8 мм нерж.	AsinoX	17,33

	Код	Опис товару	Виробник	Ціна (Eur)
	52226001	Тримач скла під кутом 135 гр 6-10 мм пол.хром	AsinoX	10,84
	52226002	Тримач скла під кутом 135 гр 6-10 мм нерж.	AsinoX	10,84
	52221001	Тримач скла вертик. Пол.хром	AsinoX	10,10
	52221002	Тримач скла вертик. Нерж.	AsinoX	10,10
	68800222	Ролік з нерж. до розсувних дверей	AsinoX	37,45
	68800502	Тримач скла.	AsinoX	9,57
	52689011	Петля 8-10 мм полір.хром	AsinoX	26,77
	52689012	Петля 8-10 мм мат.нерж.	AsinoX	26,77
	52781351	Петля 135гр. Стіна скло пол.хром 8-10 мм	AsinoX	49,58
	52781352	Петля 135гр. Стіна скло нерж. 8-10 мм	AsinoX	49,58
	52581351	Петля 135гр. Стіна скло пол. хром 6-8 мм	AsinoX	39,86
	52581352	Петля 135гр. Стіна скло. нерж. 6-8 мм	AsinoX	39,86

	Код	Опис товару	Виробник	Ціна (Eur)
	68800803	Труби з нерж сталі Ф20 мм довж. 2 м	AsinoX	81,20
	68801403	Направляюча нерж.сталі Ф8 мм довж. 2 м	AsinoX	19,16
	68801302	Заглушка до труби Ф20 мм	AsinoX	3,25
	68800702	Тримач труби до стіни	AsinoX	15,78
	68800232	Тримач стіна-скло	AsinoX	31,41
	68800612	Вертикальн.тримач направл.	AsinoX	20,43
	68801603	Рейка довж. 2 м	AsinoX	73,23
	68801702	Накладка до направляючої довж. 1 м	AsinoX	15,78
	52223001	Тримач скла 90гр 6-10 мм пол.хром	AsinoX	10,10
	52223002	Тримач скла 90гр 6-10 мм нерж.	AsinoX	10,10
	604191521	Ручка полір.хром	AsinoX	25,91
	604191522	Ручка мат.нерж.	AsinoX	25,91

ПОЛИЦІ

	Код	Опис товару	Виробник	Ціна (Eur)
	VIT-1	Полиця скляна арка 600x150x6 бірюза	Бусел	3,43
	VIT-2	Полиця скляна арка 600x150x6 лимон	Бусел	3,43
	VIT-3	Полиця скляна арка 600x150x6 матова	Бусел	3,43
	VIT-4	Полиця скляна арка 600x150x6 прозора	Бусел	2,81
	VIT-5	Полиця скляна арка 600x150x6 чевона	Бусел	3,43
	VIT-6	Полиця скляна арка 600x150x6 металік	Бусел	3,43
	VIT-7	Полиця скляна арка 600x150x6 коричнева	Бусел	3,43
	VIT-8	Полиця скляна арка 600x250x6 бірюза	Бусел	4,50
	VIT-9	Полиця скляна арка 600x250x6 лимон	Бусел	4,50
	VIT-10	Полиця скляна арка 600x250x6 матова	Бусел	4,50
	VIT-11	Полиця скляна арка 600x250x6 прозора	Бусел	3,67
	VIT-12	Полиця скляна арка 600x250x6 чевона	Бусел	4,50

	Код	Опис товару	Виробник	Ціна (Eur)
	VIT-13	Полиця скляна арка 600x250x6 металік	Бусел	4,50
	VIT-14	Полиця скляна арка 600x250x6 коричнева	Бусел	4,50
	VIT-15	Полиця скляна арка 750x250x6 бірюза	Бусел	6,04
	VIT-16	Полиця скляна арка 750x250x6 лимон	Бусел	6,04
	VIT-17	Полиця скляна арка 750x250x6 матова	Бусел	6,04
	VIT-18	Полиця скляна арка 750x250x6 прозора	Бусел	4,50
	VIT-19	Полиця скляна арка750x250x6 чевона	Бусел	6,04
	VIT-20	Полиця скляна арка 750x250x6 металік	Бусел	6,04
	VIT-21	Полиця скляна арка 750x250x6 коричнева	Бусел	6,04
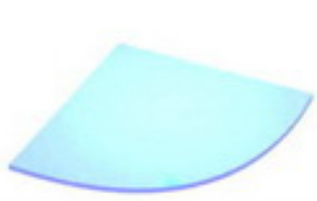	VIT-22	Полиця скляна радіусна 250x250x6 бірюза	Бусел	2,36
	VIT-23	Полиця скляна радіусна 250x250x6 лимон	Бусел	2,36
	VIT-24	Полиця скляна радіусна 250x250x6 матова	Бусел	2,36

	Код	Опис товару	Виробник	Ціна (Eur)
	VIT-25	Полиця скляна радіусна 250x250x6 прозора	Бусел	1,93
	VIT-26	Полиця скляна радіусна 250x250x6 чевона	Бусел	2,36
	VIT-27	Полиця скляна радіусна 250x250x6 металік	Бусел	2,36
	VIT-28	Полиця скляна радіусна 250x250x6 коричнева	Бусел	2,36
	VIT-29	Полиця скляна радіусна 350x350x6 бірюза	Бусел	3,88
	VIT-30	Полиця скляна радіусна 350x350x6 лимон	Бусел	3,88
	VIT-31	Полиця скляна радіусна 350x350x6 матова	Бусел	3,88
	VIT-32	Полиця скляна радіусна 350x350x6 прозора	Бусел	3,03
	VIT-33	Полиця скляна радіусна 350x350x6 чевона	Бусел	3,88
	VIT-34	Полиця скляна радіусна 350x350x6 металік	Бусел	3,88
	VIT-35	Полиця скляна радіусна 350x350x6 коричнева	Бусел	3,88
	VIT-36	Полиця скляна прямокутна 400x150x6 бірюза	Бусел	2,02

	Код	Опис товару	Виробник	Ціна (Eur)
	VIT-37	Полиця скляна прямокутна 400x150x6 лимон	Бусел	2,02
	VIT-38	Полиця скляна прямокутна 400x150x6 матова	Бусел	2,02
	VIT-39	Полиця скляна прямокутна 400x150x6 прозора	Бусел	1,51
	VIT-40	Полиця скляна прямокутна 400x150x6 чевона	Бусел	2,02
	VIT-41	Полиця скляна прямокутна 400x150x6 металік	Бусел	2,02
	VIT-42	Полиця скляна прямокутна 400x150x6 коричнева	Бусел	2,02
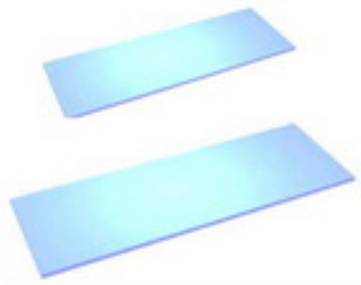	VIT-43	Полиця скляна прямокутна 600x200x6 бірюза	Бусел	3,34
	VIT-44	Полиця скляна прямокутна 600x200x6 лимон	Бусел	3,34
	VIT-45	Полиця скляна прямокутна 600x200x6 матова	Бусел	3,34
	VIT-46	Полиця скляна прямокутна 600x200x6 прозора	Бусел	2,53
	VIT-47	Полиця скляна прямокутна 600x200x6 чевона	Бусел	3,34
	VIT-48	Полиця скляна прямокутна 600x200x6 металік	Бусел	3,34

	Код	Опис товару	Виробник	Ціна (Eur)
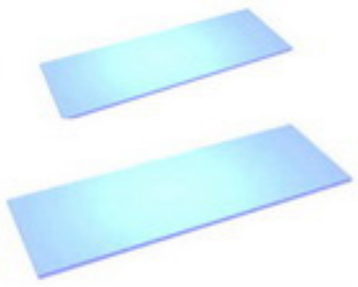	VIT-49	Полиця скляна прямокутна 600x200x6 коричнева	Бусел	3,34
	VIT-50	Полиця скляна прямокутна 750x250x6 бірюза	Бусел	4,89
	VIT-51	Полиця скляна прямокутна 750x250x6 лимон	Бусел	4,89
	VIT-52	Полиця скляна прямокутна750x250x6 матова	Бусел	4,89
	VIT-53	Полиця скляна прямокутна 750x250x6 прозора	Бусел	3,57
	VIT-54	Полиця скляна прямокутна 750x250x6 чевона	Бусел	4,89
	VIT-55	Полиця скляна прямокутна 750x250x6 металік	Бусел	4,89
	VIT-56	Полиця скляна прямокутна 750x250x6 коричнева	Бусел	4,89

ДЕКОРОВАНІ ПОЛИЦІ

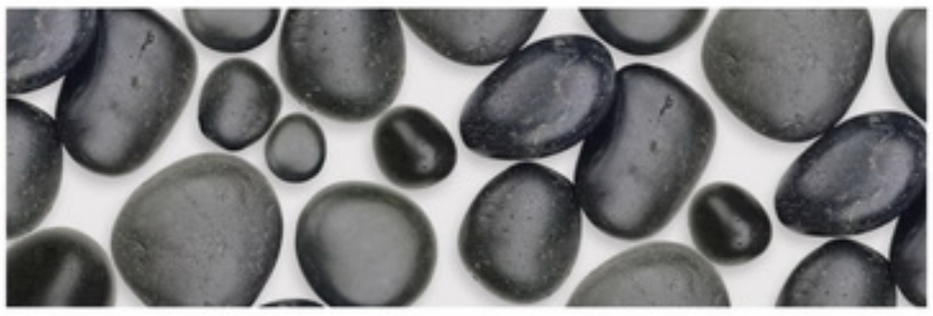

ФУРНІТУРА DORMA

RS 120 система кріплення для скляних розсувних дверей

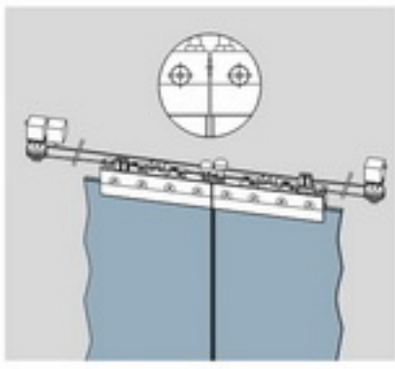

TS 68 дотискач

Найкраще та економніше рішення для стандартної двері

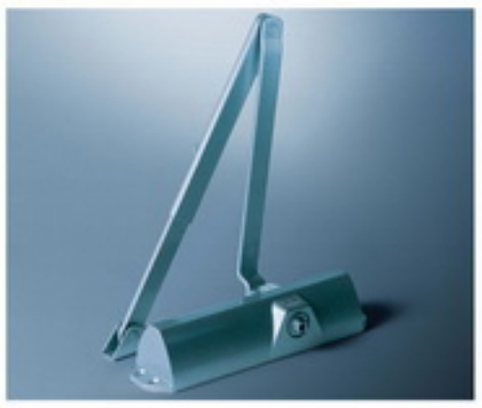

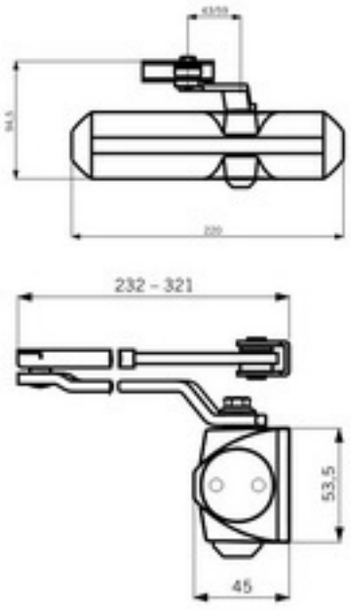

TS 90 дотискач

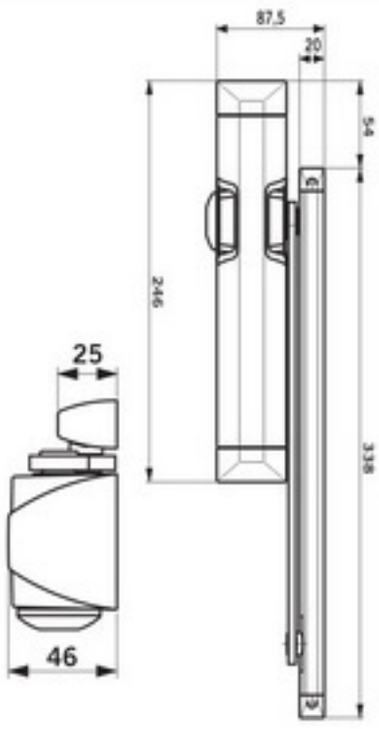

ФУРНІТУРА CASMA

43720 кріплення нерухомих елементів з отвором під замок

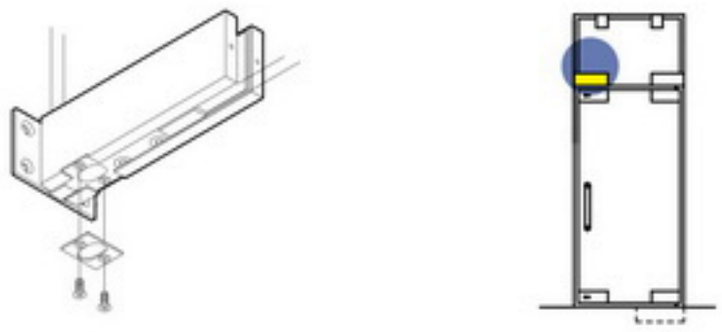

44800 кутове кріплення нерухомих частин з верхнею віссю

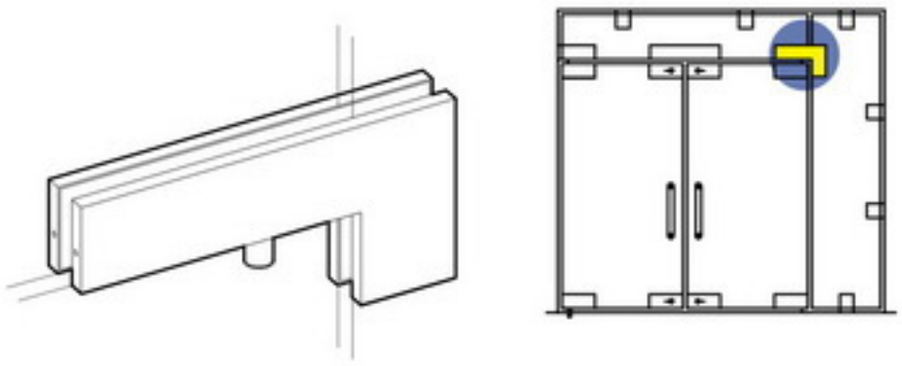

42800 петля верхня

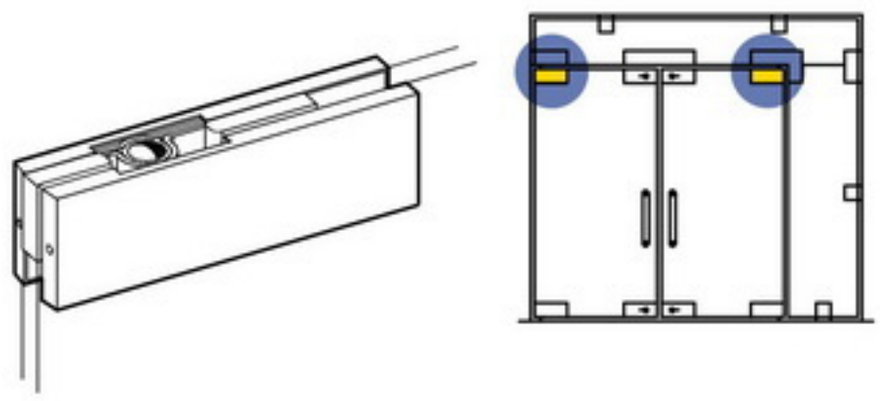

48700 кутовий замок

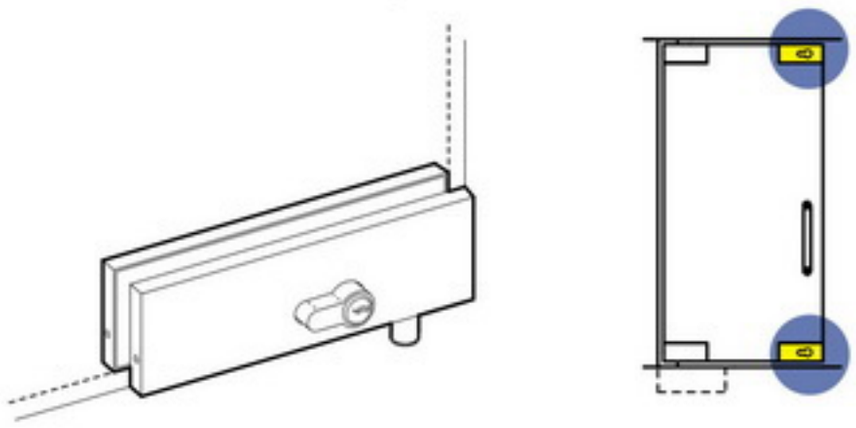

M60HD дотискач

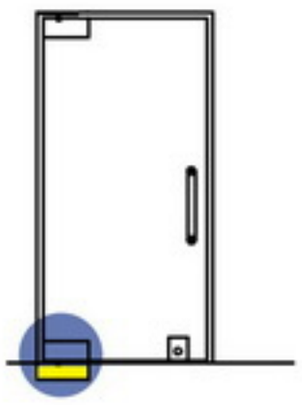

ФУРНІТУРА Sambeat

Опорні системи

125

4040

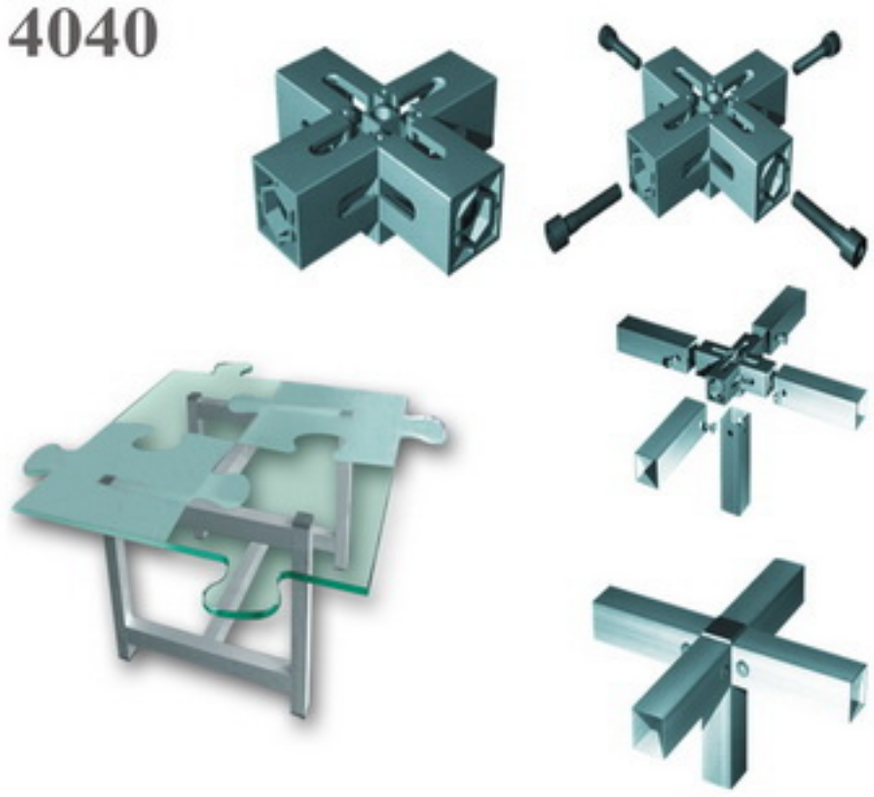

LED ПІДСВІТКА ZEEO

LED гнучка стрічка

LED підсвітка скляних полиць

Світильники

050

ZK 20

Центральний офіс
Склад-виробництво “Вишневе”
Київська обл., м. Вишневе, вул. Київська, 13А
тел./факс: (044) 239-00-89, 239-05-57

Офіс на Лівому березі
м. Київ, вул. Марини Раскової, 11,
корпус Б, офіс 425, 4 поверх
тел./факс: (044) 391-17-04

Дизайн-студія “Скло в інтер’єрі”
м. Київ, вул. Прорізна, 22
тел./факс: (044) 279-50-91, 238-68-28

www.busel.ua